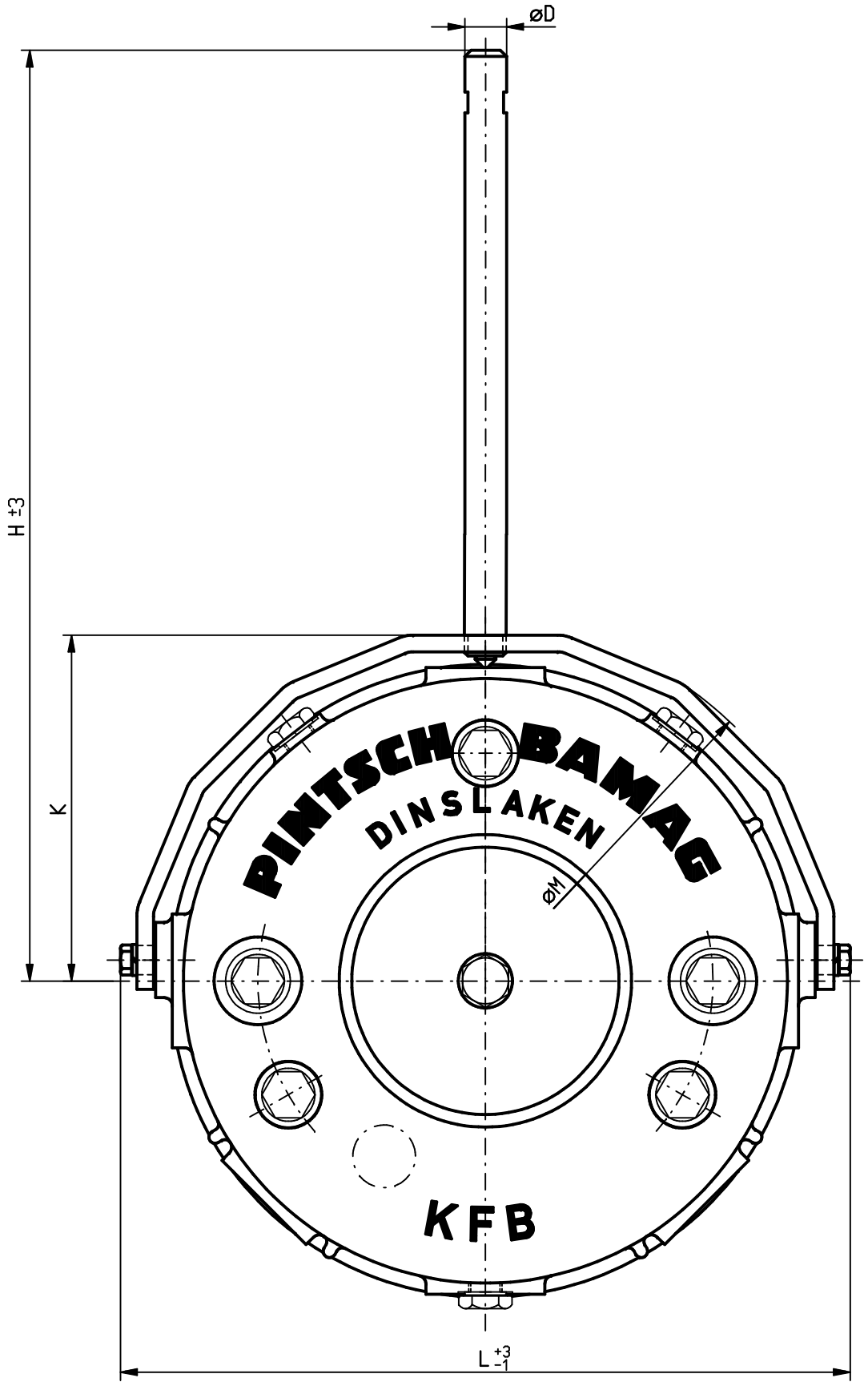

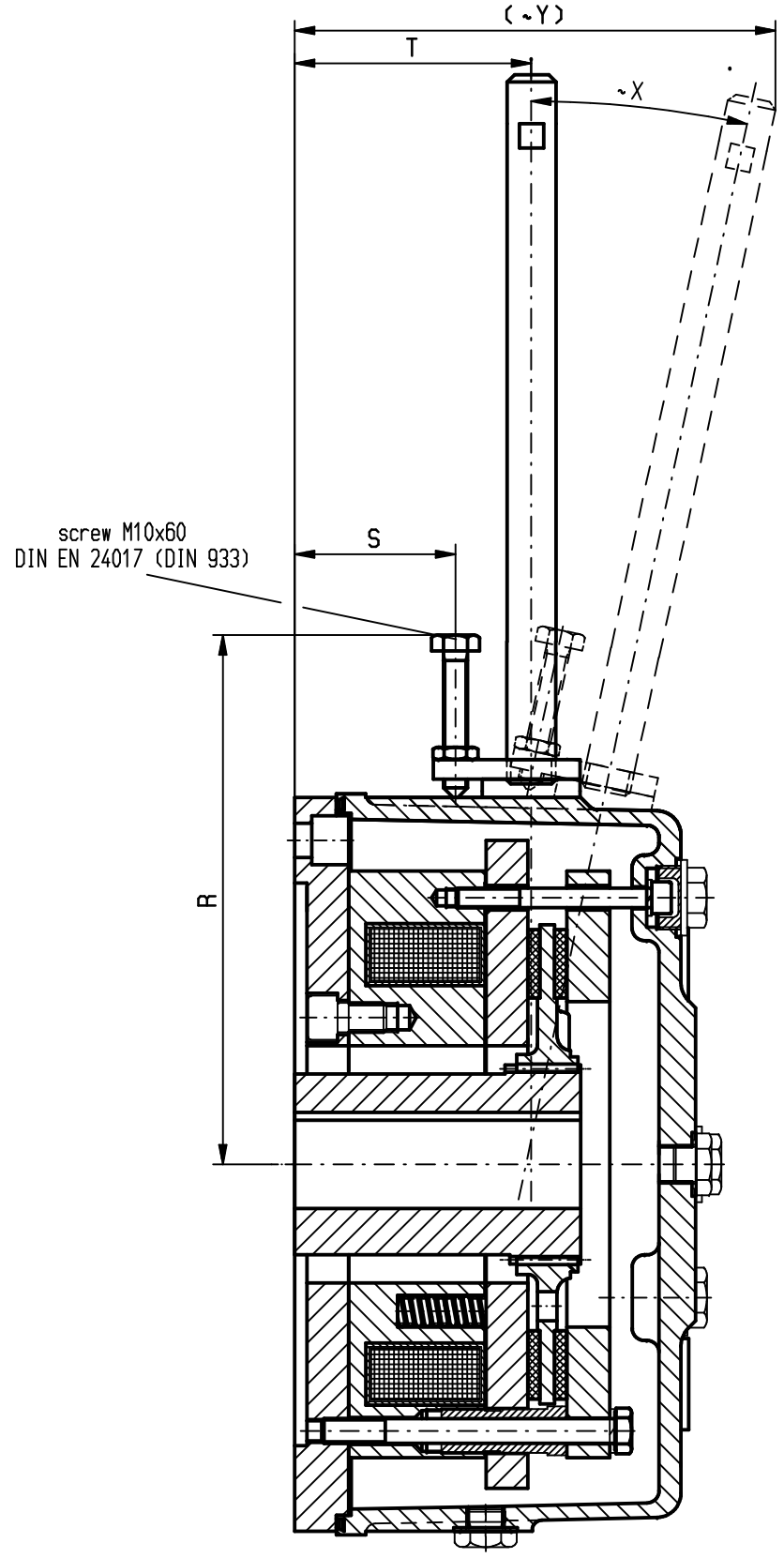

subject to change without notice

KFB	H	L	K	M	R	Standard flange S	T	Y	X	D
10	278	246	118	245	167	58.5	89.5	155	12°	20
16	359	295	114	294	192	47.3	78.3	166	13°	20
25	373	331	158	329	208	62	93	184	13°	20
30	304	294	144	298	191	88.7	119.7	240	22°	20
40	446	350	166	342	216	65.7	96.7	197	12°	20
63	465	380	185	375	232	75	106	218	13°	20
100	500	430	221	420	258	53	133	382	29°	24
160	678	482	246	470	286	69	149	508	31.5°	24

Verwendbar fuer

Ausgabe
Datum

Maße ohne Toleranzangabe: ISO 2768-mK

Oberflächen DIN ISO 1302

Maßstab 1:2 | Gewicht

	Datum	Name
Bearb.	11.10.2006	VAJ
Gepr.	12.10.2006	THO
Norm		
CAD: C:\AE2C001.SZA		A2

Seewater-protected electromagnetic-brake

brake series KFB

survey with hand lever

PINTSCH BAMAG

A01 271 600-951

Blatt 01 / 01 Bl.

Zust. | Änderung | Datum | Name | Urspr. | Ers. f.: | Ers. d.:

Weitergabe sowie Vervielfältigung dieser Unterlage, Verwertung und Mitteilung ihres Inhalts nicht gestattet, soweit nicht ausdrücklich zugestanden. Zuwiderhandlungen verpflichten zu Schadensersatz. Alle Rechte für den Fall der Patenterteilung oder Gebrauchsmuster-Eintragung vorbehalten. © PINTSCH BAMAG Antriebs- und Verkehrstechnik GmbH, Dinslaken