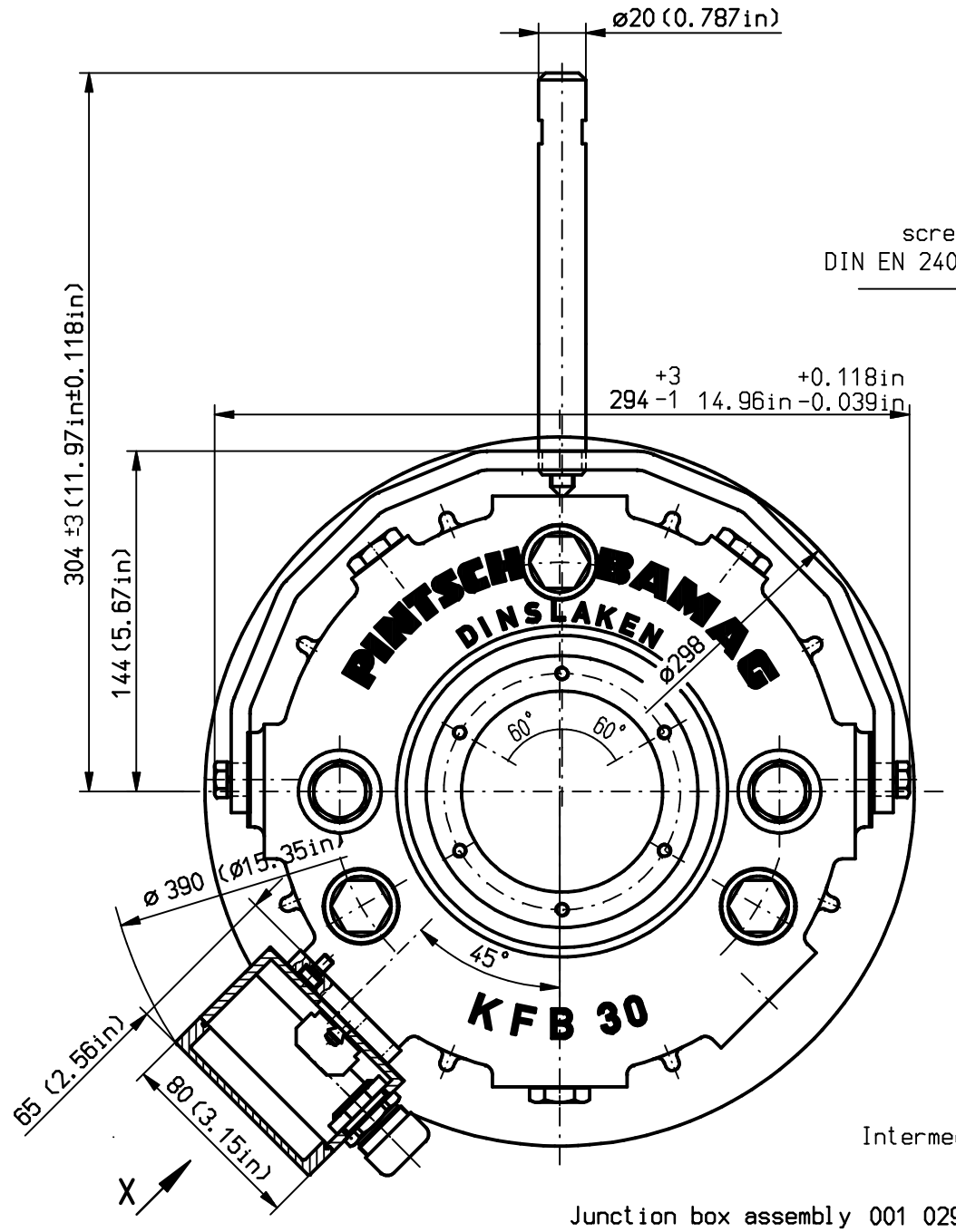

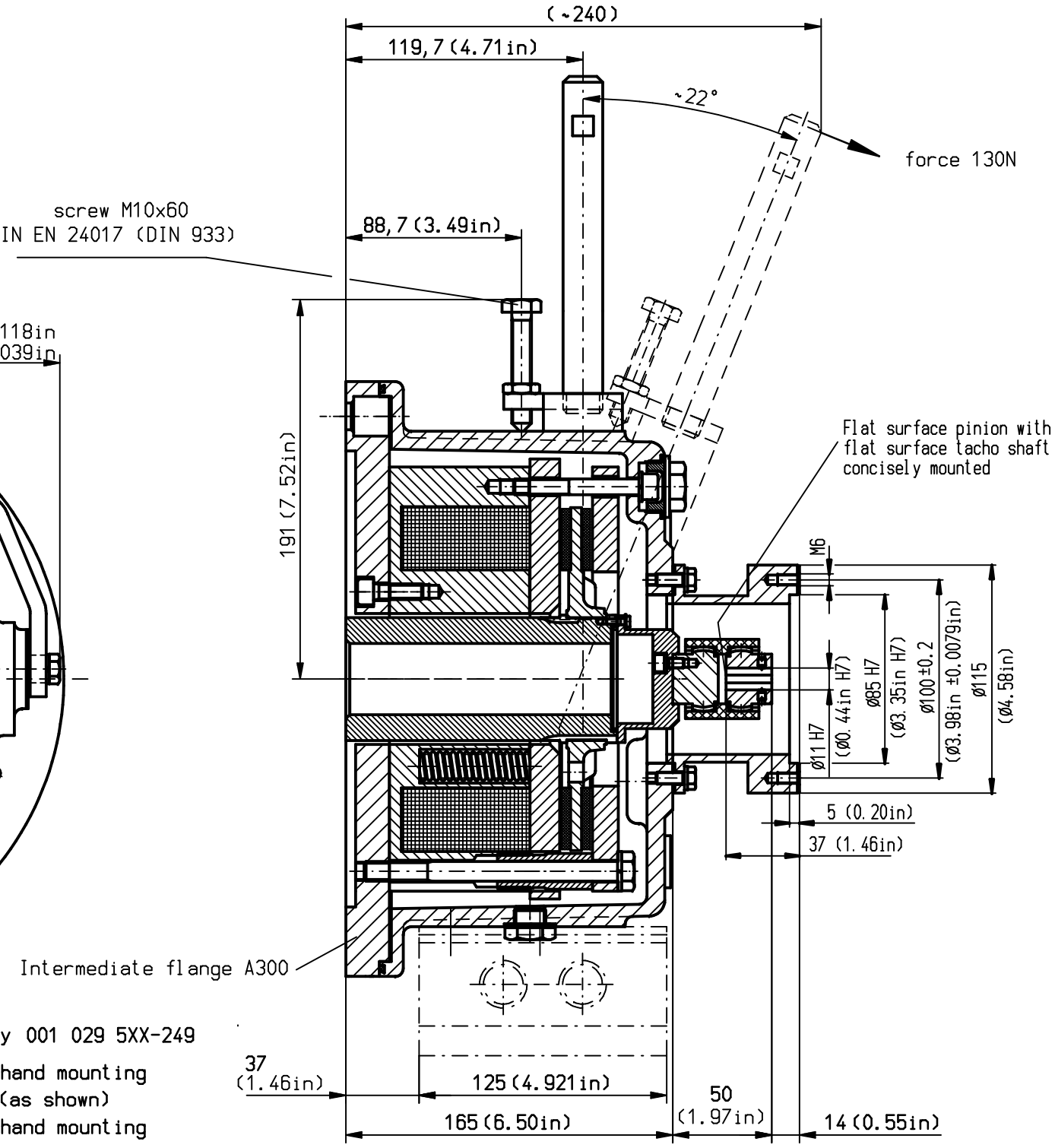

Junction box assembly 001 029 5XX-249

Standard type: Left hand mounting
(as shown)

Special type: Right hand mounting

Detail X

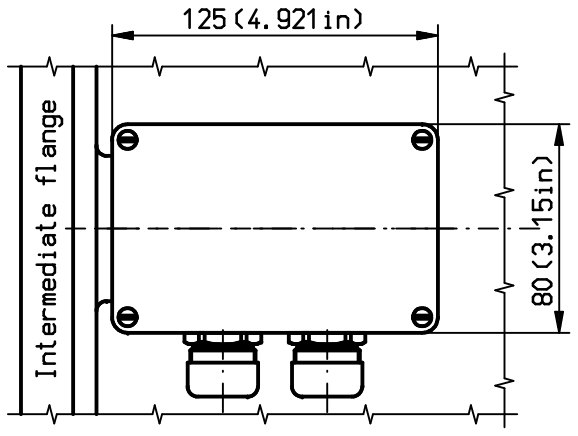

Cable gland compatible with DIN 89280
Enclosure type IP 68
Standard: cableø 12-14,5 mm without
electromagnetic shielding
Special types:
-seal cartridge for other cableø
according to customers specification
-equipment for cable
with electromagtic shielding

Pintsch Bamag tacho mounting = T2
for tachometer with EURO-flange

subject to change without notice

Verwendbar fuer					Ausgabe / Datum	
				Maße ohne Toleranzangabe: ISO 2768-mK	Oberflächen DIN ISO 1302	Maßstab 1:2 / Gewicht
					Datum / Name	Seawater-protected electromagnetic-brake
				Bearb.	11.10.2006 VAJ	KFB 30
				Gepr.	12.10.2006 THO	flange A300+AK+tacho+HH
				Norm		
				CAD: C:\475F11BD.SZA	A2	
				PINTSCH BAMAG		A01 230 980-951
Zust.	Änderung	Datum	Name	Urspr.		Ersetzt f.: / Ersetzt d.:

Blatt 01 / 01 Bl.

13.10.2006

Weitergabe sowie Vervielfältigung dieser Unterlage, Verwertung und Mitteilung ihres Inhalts nicht gestattet, soweit nicht ausdrücklich zugesagt. Zuwiderhandlungen verpflichten zu Schadenersatz. Alle Rechte für den Fall der Patenterteilung oder Gebrauchsmuster-Eintragung vorbehalten. © PINTSCH BAMAG Antriebs- und Verkehrstechnik GmbH, Dinslaken