Fitting position as shown

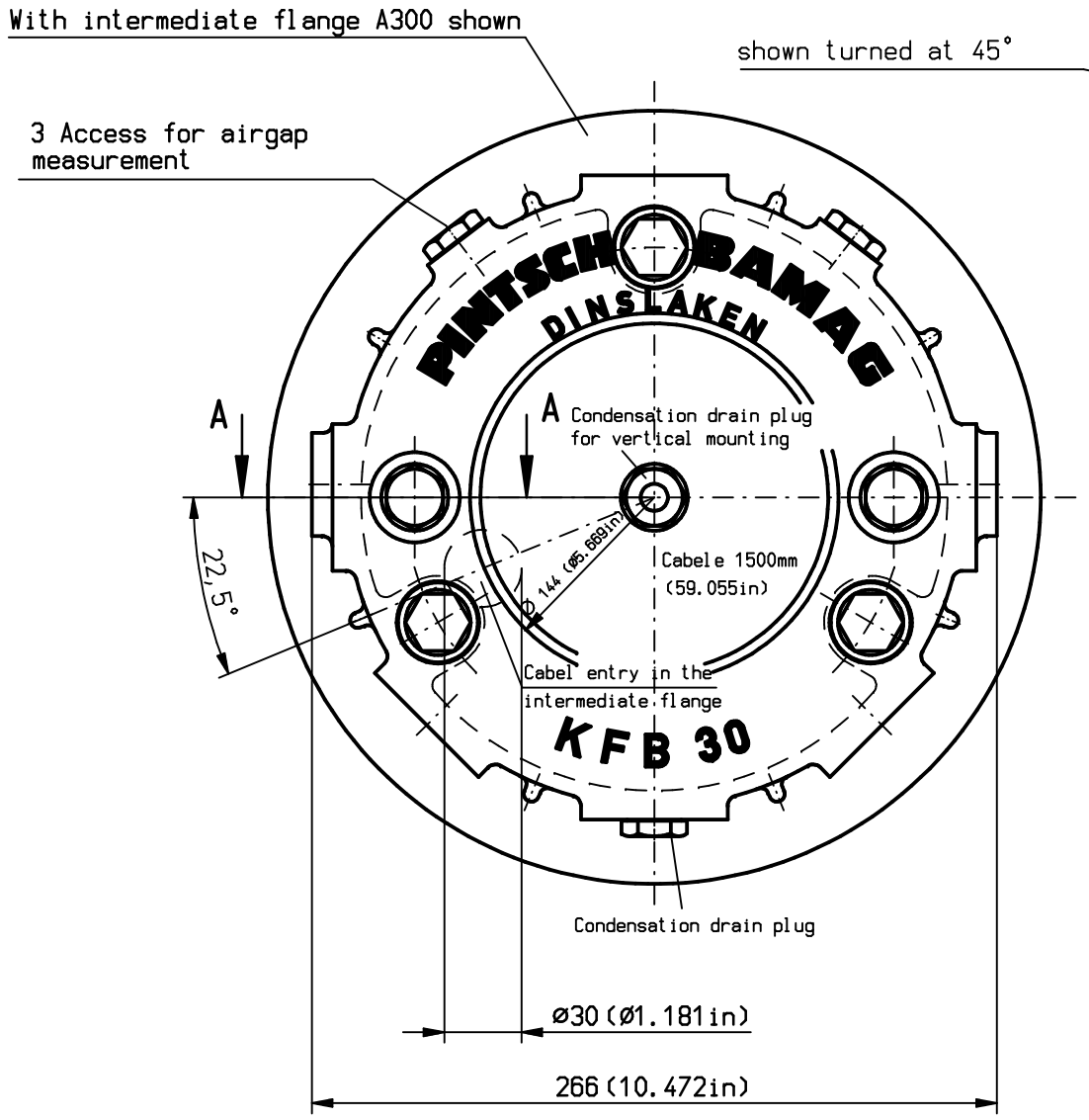

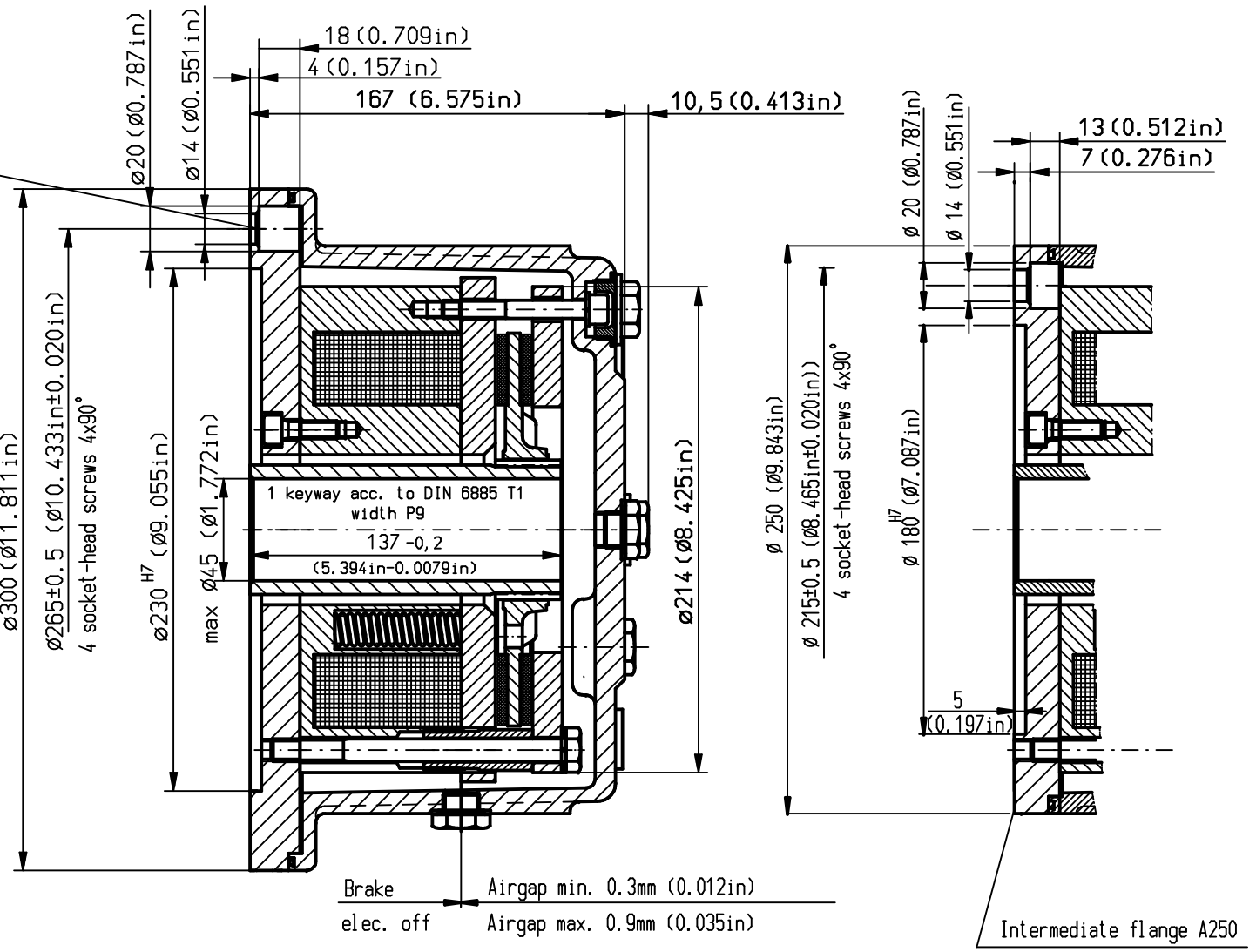

A - A

Emergency release

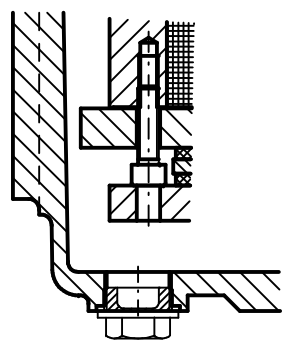

Enclosure with housing IP67 IEC 60529

The enclosure is reached only
if the mounting holes for
the intermediate flange are blind-holes.
With through-holes suitable seals
must be planned by the user.

Subject to change without notice

Brake type	KFB 30			
Switching brake torque (dynamic) acc. to DIN VDE 0580	300 Nm		221.27 lb-ft	
	250 Nm		184.39 lb-ft	
	200 Nm		147.51 lb-ft	
Coil class of rating acc. to DIN VDE 0580	S1		S1	
Work capacity of the brake - Diagramm -	001 084 800-960		001 084 800-960	
Mass moment of inertia	0.0055 kgm ^{2}		0.131 lb-ft ^{2}	
Weight with flange A 250	47 kg		103.62 lb	
Standard voltage	110VDC	X	110VDC	X
Special voltage	X		X	
Coil capacity	133 W		0.179 hp	

Verwendbar fuer

Ausgabe
Datum

Maße ohne Toleranzangabe: ISO 2768-mK

Oberflächen DIN ISO 1302

Maßstab 1:2 | Gewicht

	Datum	Name
Bearb.	27.07.2006	VAJ
Gepr.	18.08.2006	THO
Norm		
CAD: C:D008421A.SZA		A2

PINTSCH BAMAG

Seawater-protected electromagnetic-brake

KFB 30

Standard flange A250 and A350

A01 230 900-951

Blatt 01 / 01 Bl.

Zust. | Änderung | Datum | Name | Urspr. | Ers. f.: | Ers. d.:

21.08.2006

Weitergabe sowie Vervielfältigung dieser Unterlage, Verwertung und Mitteilung ihres Inhalts nicht gestattet, soweit nicht ausdrücklich zugestanden. Zuwiderhandlungen verpflichten zu Schadensersatz. Alle Rechte für den Fall der Patenterteilung oder Gebrauchsmuster-Eintragung vorbehalten. © PINTSCH BAMAG Antriebs- und Verkehrstechnik GmbH, Dinslaken