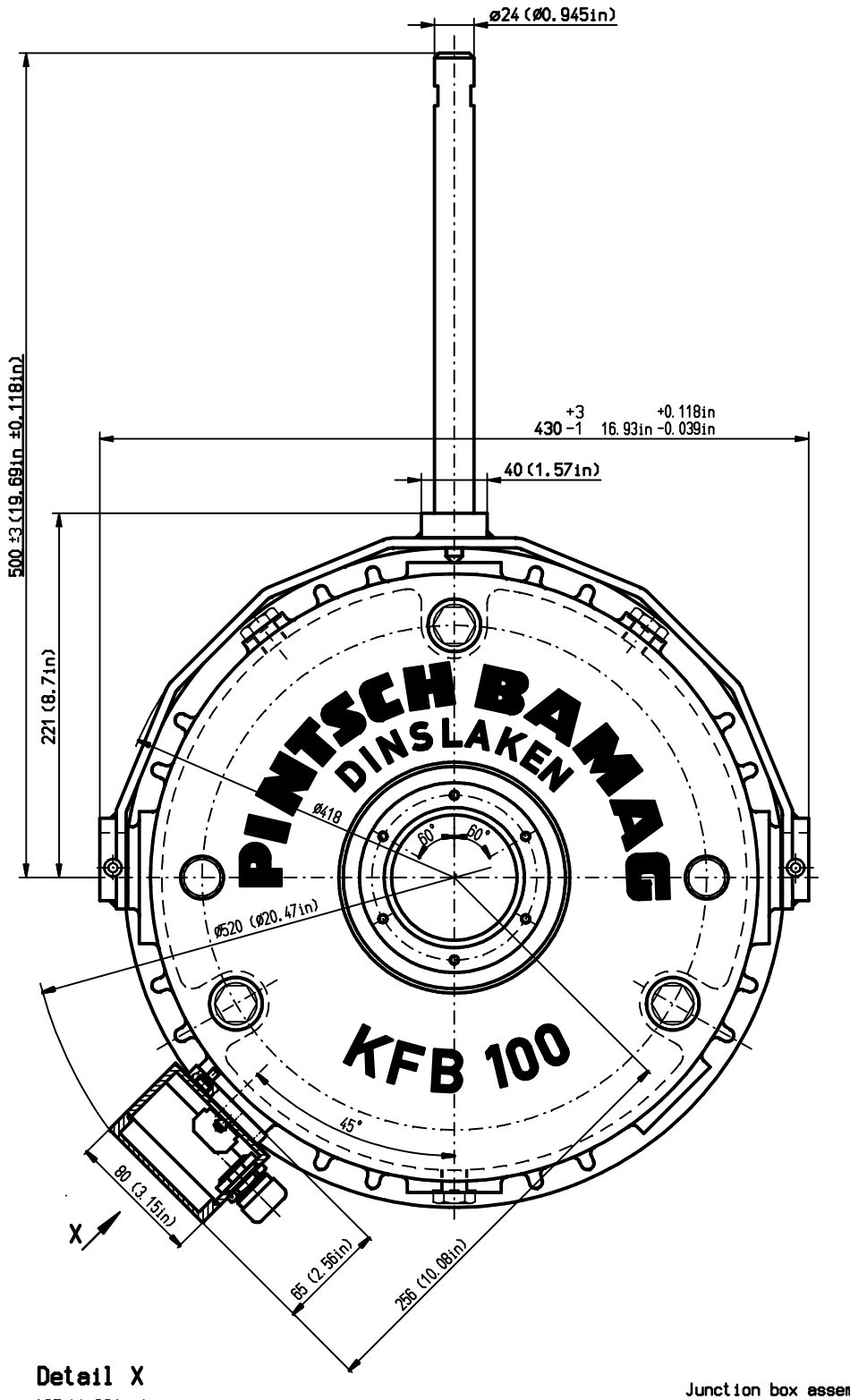

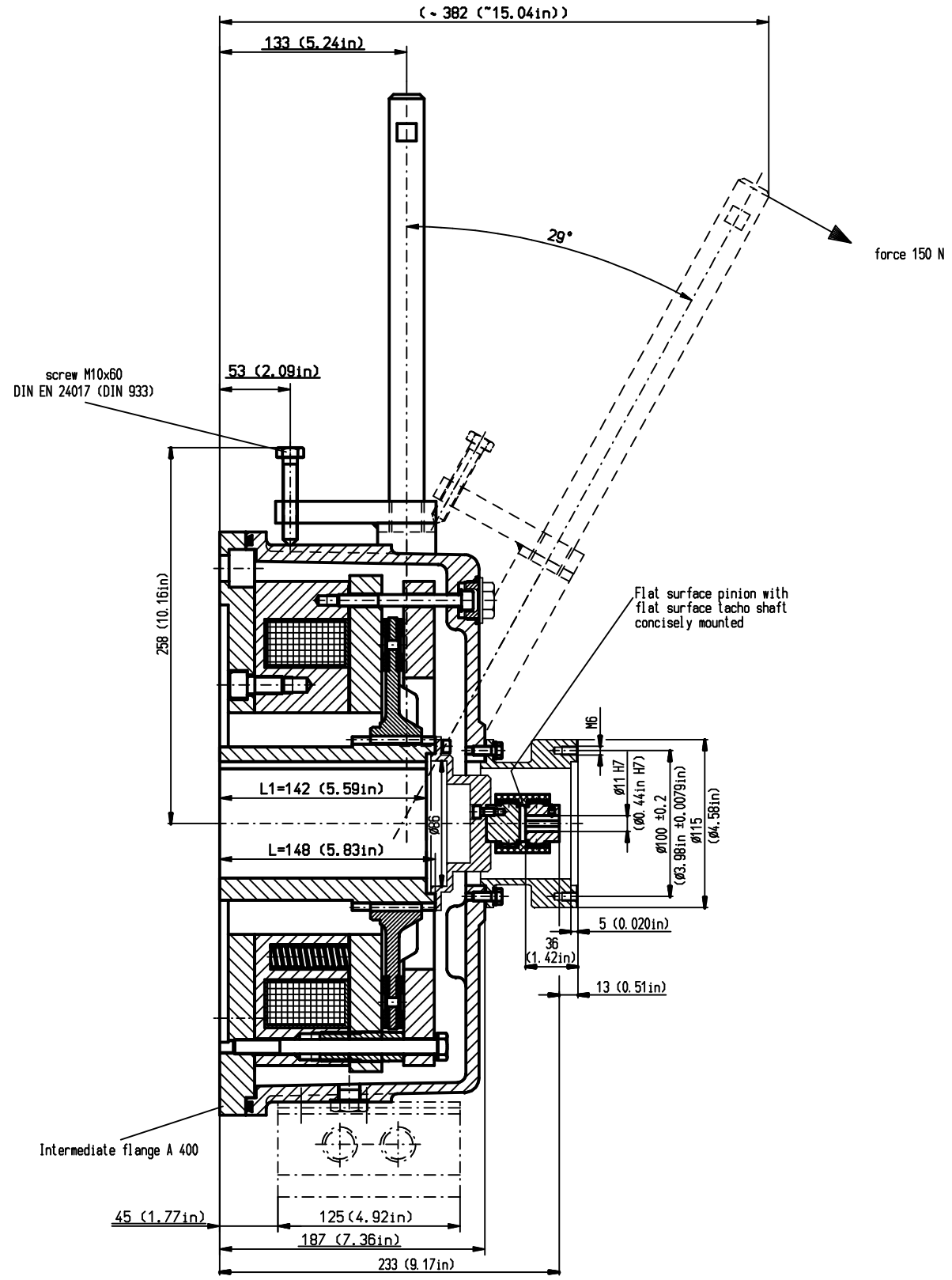

Detail X

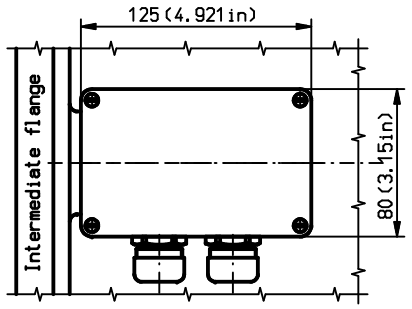

Junction box assembly 001 029 5XX-249

Standard type: Left hand mounting
(as shown)
Special type: Right hand mounting

Cable gland compatible with DIN 89280
Enclosure type IP 68
Standard: cableø 12-14,5 mm without
electromagnetic shielding
Special types:
-seal cartridge for other cableø
according to customers specification
-equipment for cable
with electromagtic shielding

Pintsch Bamag tacho mounting = T2
for tachometer with EURO-flange

subject to change without notice

Verwendbar fuer				Ausgabe / Datum	
			Maße ohne Toleranzangaben ISO 2768-mK	Oberflächen DIN ISO 1302	Maßstab 1:2 — Gewicht — KG
			Datum	Name	Seewater-protected electromagnetic-brake
			Bearb. 26.08.2008	YAJ	**KFB 100**
			Gepr. 12.10.2008	THD	flange A400+AK+tacho+HH
			Norm		
			CAD-C:\PCMAR\SZA	A2	A01 130 480-951 — Blatt 01 / 01 Bl
Zust.	Änderung	Datum	Name	Urspr.	Ers. f.: — Ers. d.:

Weitergabe sowie Vervielfältigung dieser Unterlage, Verwertung und Mitteilung ihres Inhalts nicht gestattet, soweit nicht ausdrücklich zugestanden. Zuwiderhandlungen verpflichten zu Schadenersatz. Alle Rechte für den Fall der Patenterteilung oder Gebrauchsmustereintragung vorbehalten. © PINTSCH BAMAG Antriebs- und Verkehrstechnik GmbH, Dinslaken