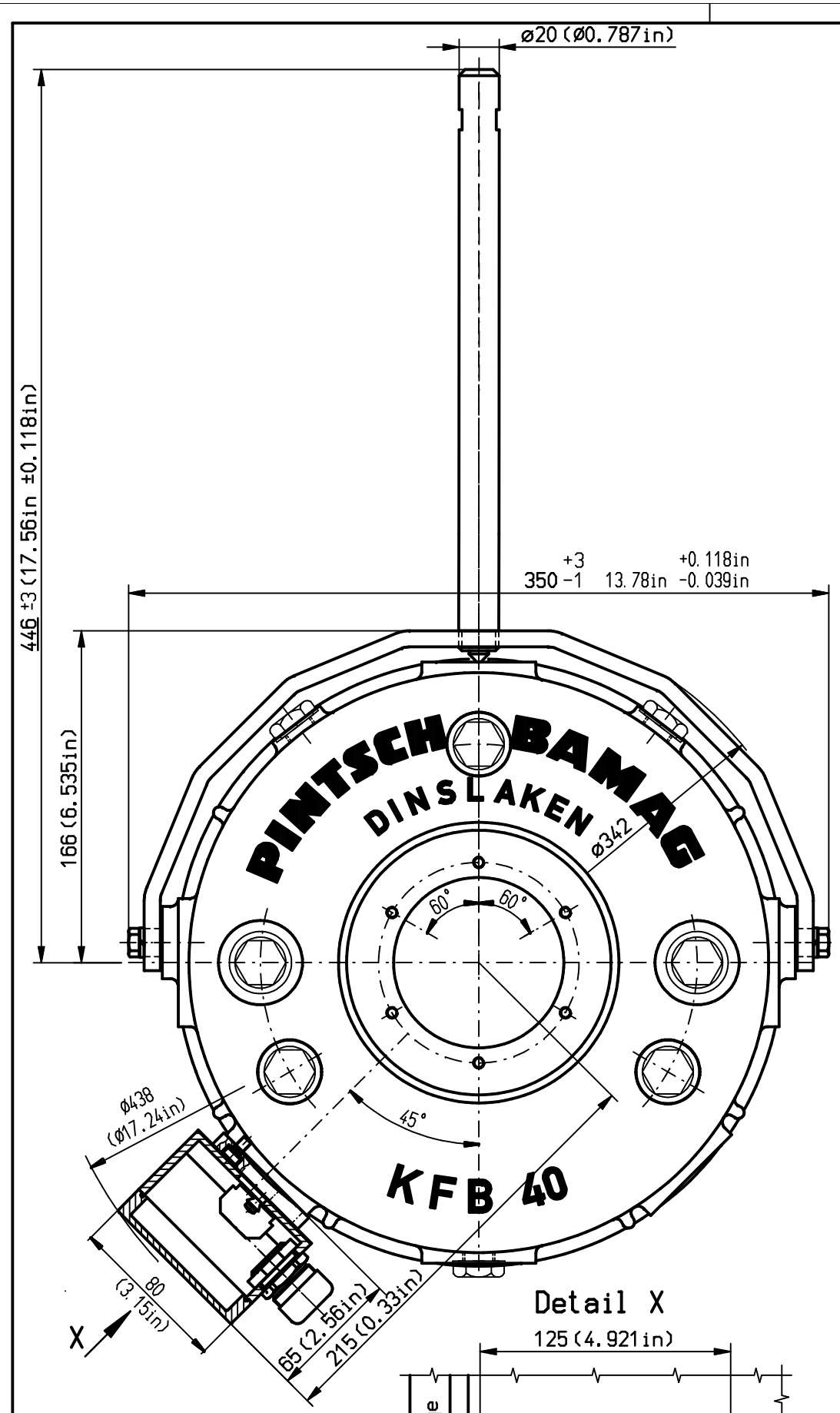

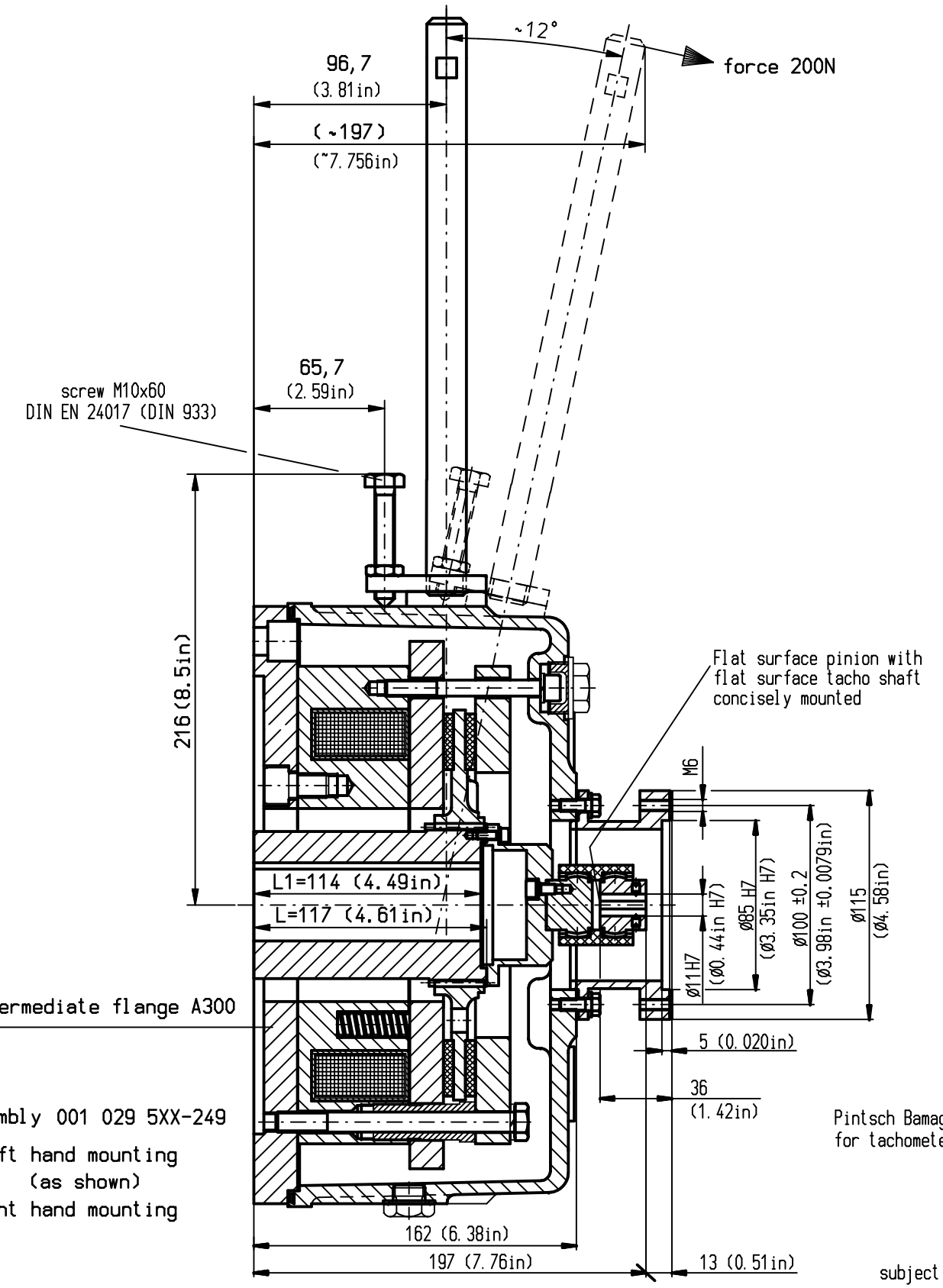

Junction box assembly 001 029 5XX-249

Standard type: Left hand mounting
(as shown)

Special type: Right hand mounting

Pintsch Bamag tacho mounting = T2
for tachometer with EURO-flange

subject to change without notice

Detail X

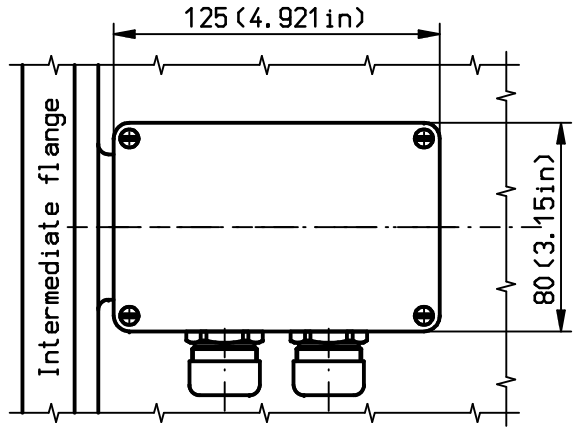

Cable gland compatible with DIN 89280
Enclosure type IP 68
Standard: cableø 12-14,5 mm without
electromagnetic shielding
Special types:
-seal cartridge for other cableø
according to customers specification
-equipment for cable
with electromagtic shielding

Verwendbar fuer			
Ausgabe			
Datum			
Maße ohne Toleranzangabe: ISO 2768-mK	Oberflächen DIN ISO 1302	Maßstab 1:2	Gewicht
	Datum	Name	
Bearb.	22.09.2006	VAJ	
Gepr.	12.10.2006	THO	
Norm			
CAD: C:\DEBOOOOO.SZA		A2	
PINTSCH BAMAG		Seawater-protected electromagnetic-brake KFB 40 flange A300-AK+tacho+HH	
		A01 076 680-951	Blatt 01 / 01 Bl.
Zust. / Änderung / Datum / Name	Urspr.	Ers. f.:	Ers. d.:

Weitergabe sowie Vervielfältigung dieser Unterlage, Verwertung und Mitteilung ihres Inhalts nicht gestattet, soweit nicht ausdrücklich zugesteht. Zuwiderhandlungen verpflichten zu Schadensersatz. Alle Rechte für den Fall der Patenterteilung oder Gebrauchsmuster-Eintragung vorbehalten. © PINTSCH BAMAG Antriebs- und Verkehrstechnik GmbH, Dinslaken

13.10.2006