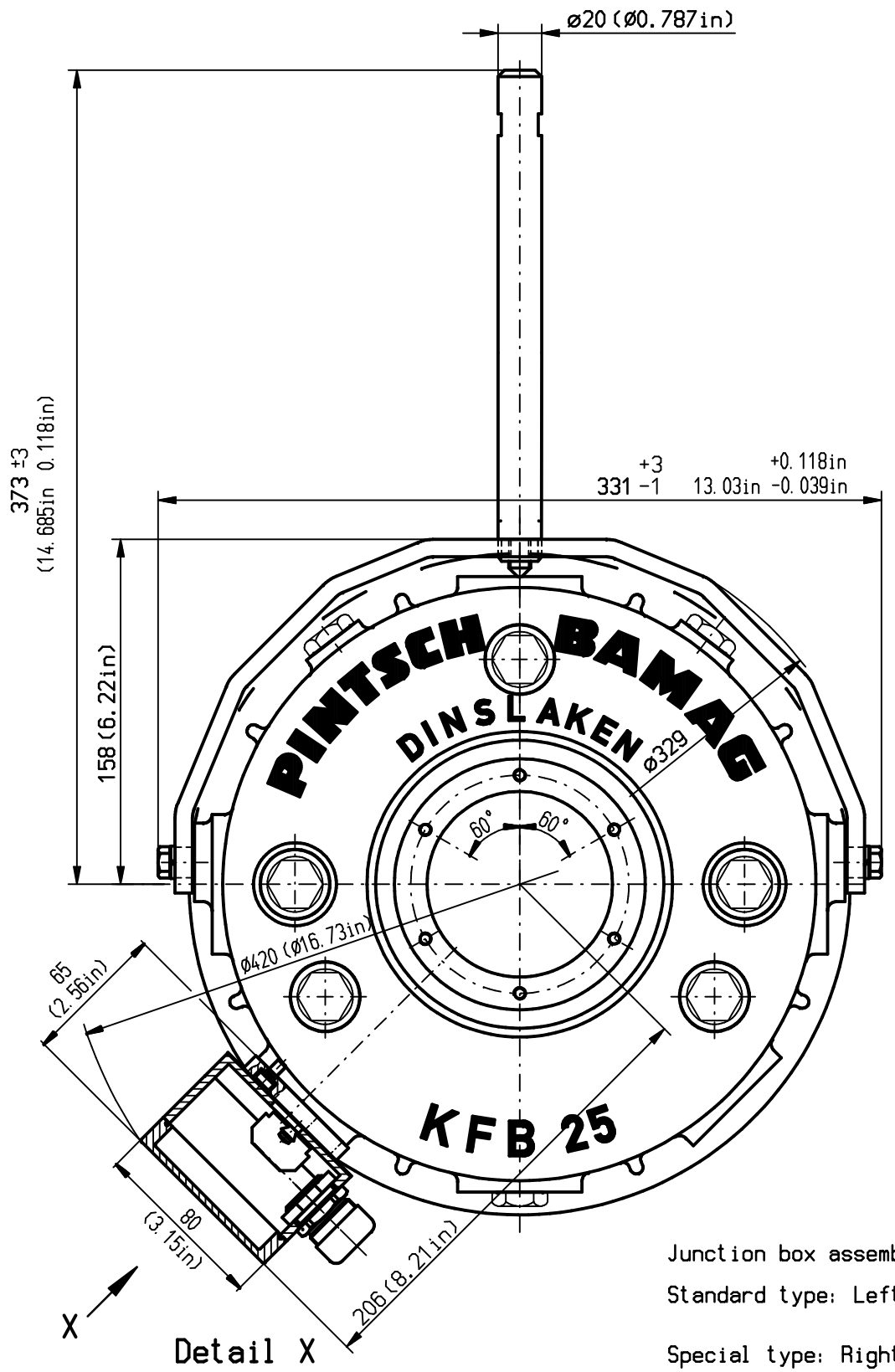


Detail X

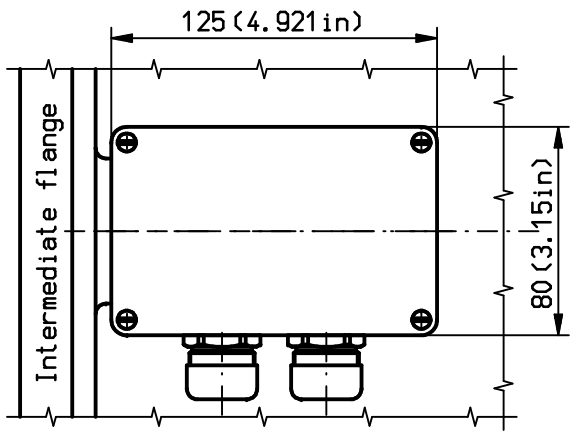


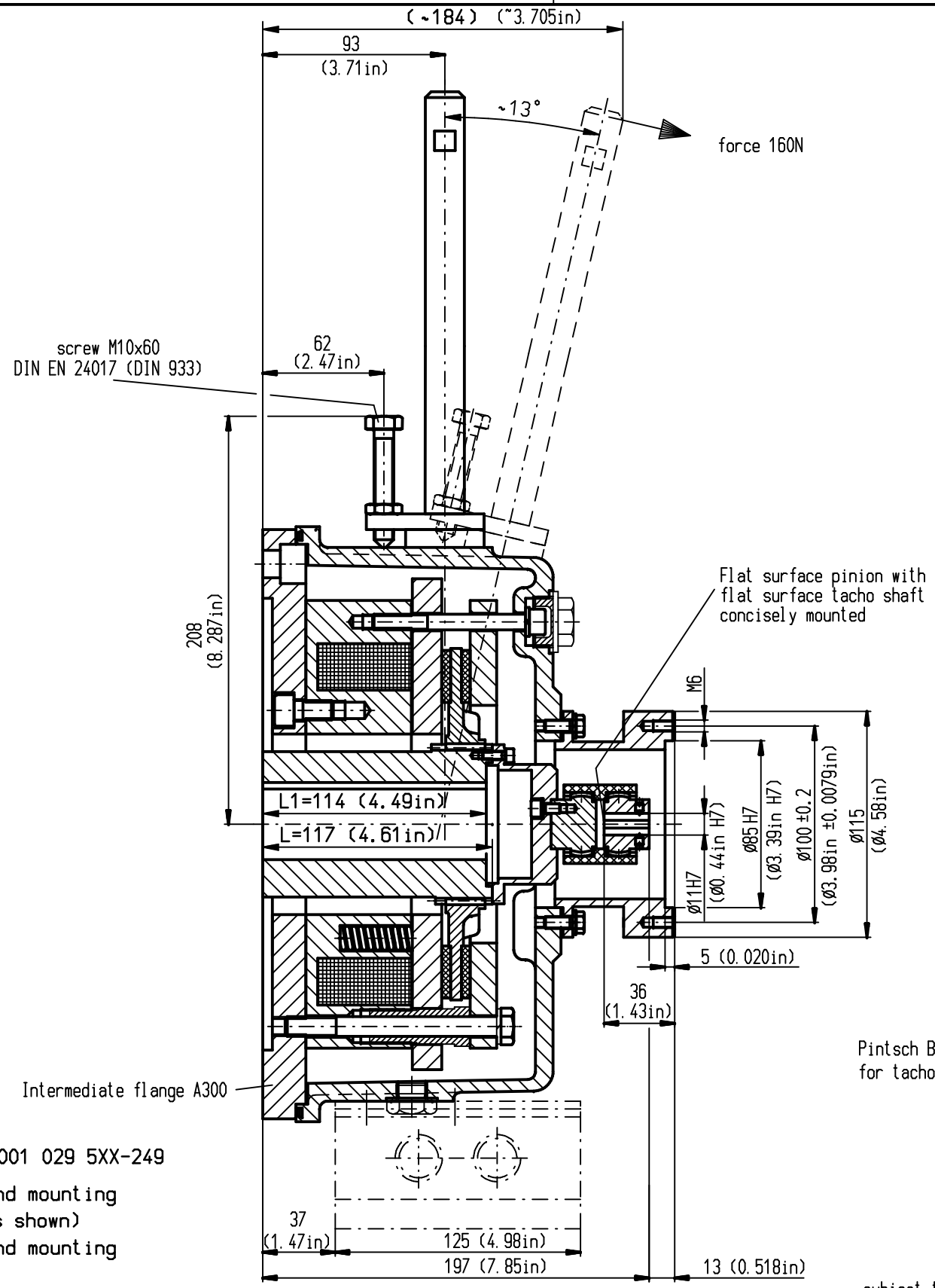


Pintsch Bamag tacho mounting = T2
for tachometer with EURO-flange

subject to change without notice

Junction box assembly 001 029 5XX-249

Standard type: Left hand mounting
(as shown)
Special type: Right hand mounting

Cable gland compatible with DIN 89280
Enclosure type IP 68
Standard: cableø 12-14,5 mm without
electromagnetic shielding
Special types:
-seal cartridge for other cableø
according to customers specification
-equipment for cable
with electromagtic shielding

Pintsch Bamag tacho mounting = T2
for tachometer with EURO-flange

| | | | |
|---|---|---|---|
| Verwendbar fuer | | Ausgabe / Datum | |
| Maße ohne Toleranzangabe: ISO 2768-mK | Oberflächen DIN ISO 1302 | Maßstab 1:2 | Gewicht |
| | Datum / Name | Seawater-protected electromagnetic-brake | |
| Bearb. | 22.09.2006 VAJ | KFB 25 | |
| Gepr. | 12.10.2006 THO | flange A300+AK+tacho+HH | |
| Norm | | | |
| CAD: C:\1600DOFD.SZA | A2 | | |
| PINTSCH BAMAG | | A01 076 480-951 | Blatt 01 / 01 Bl. |
| Zust. / Änderung / Datum / Name / Urspr. | | Ers. f.: / Ers. d.: | |

13.10.2006

Weitergabe sowie Vervielfältigung dieser Unterlage, Verwertung und Mitteilung ihres Inhalts nicht gestattet, soweit nicht ausdrücklich zugestanden. Zuwiderhandlungen verpflichten zu Schadensersatz. Alle Rechte für den Fall der Patenterteilung oder Gebrauchsmuster-Eintragung vorbehalten. © PINTSCH BAMAG Antriebs- und Verkehrstechnik GmbH, Dinslaken