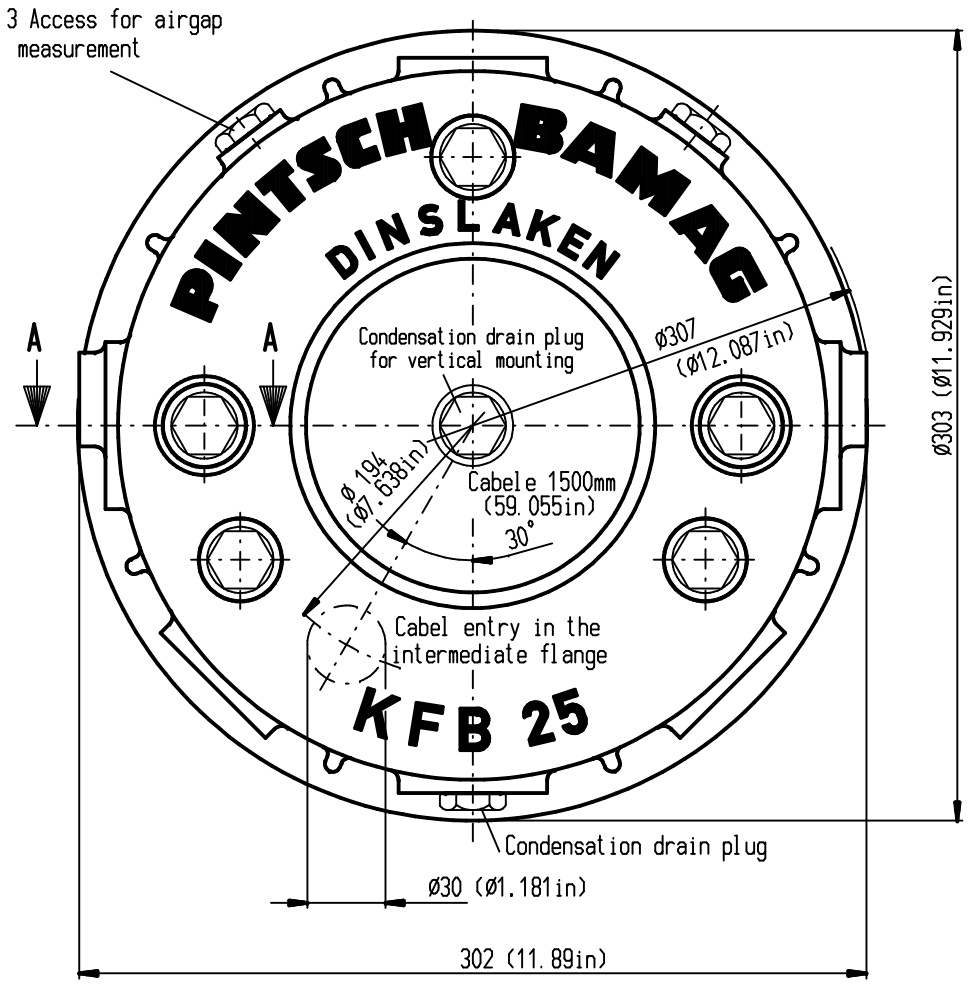

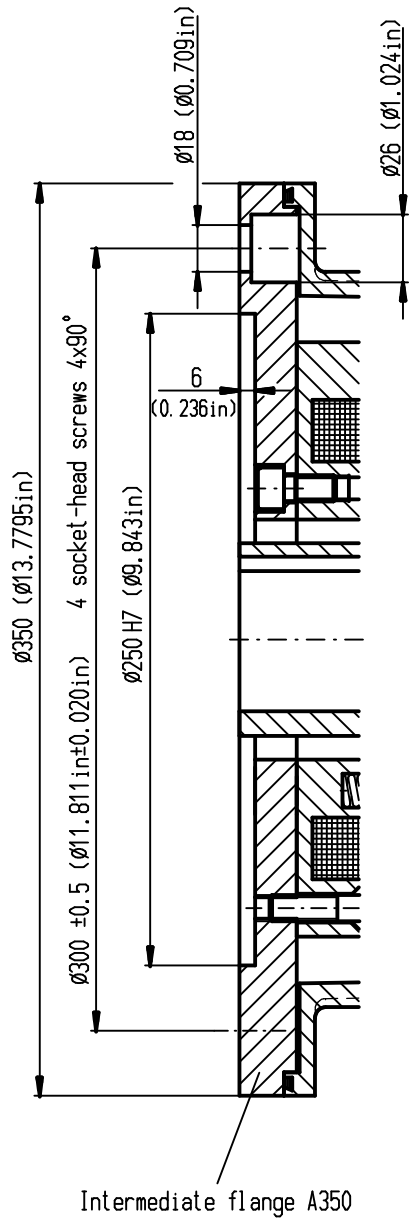

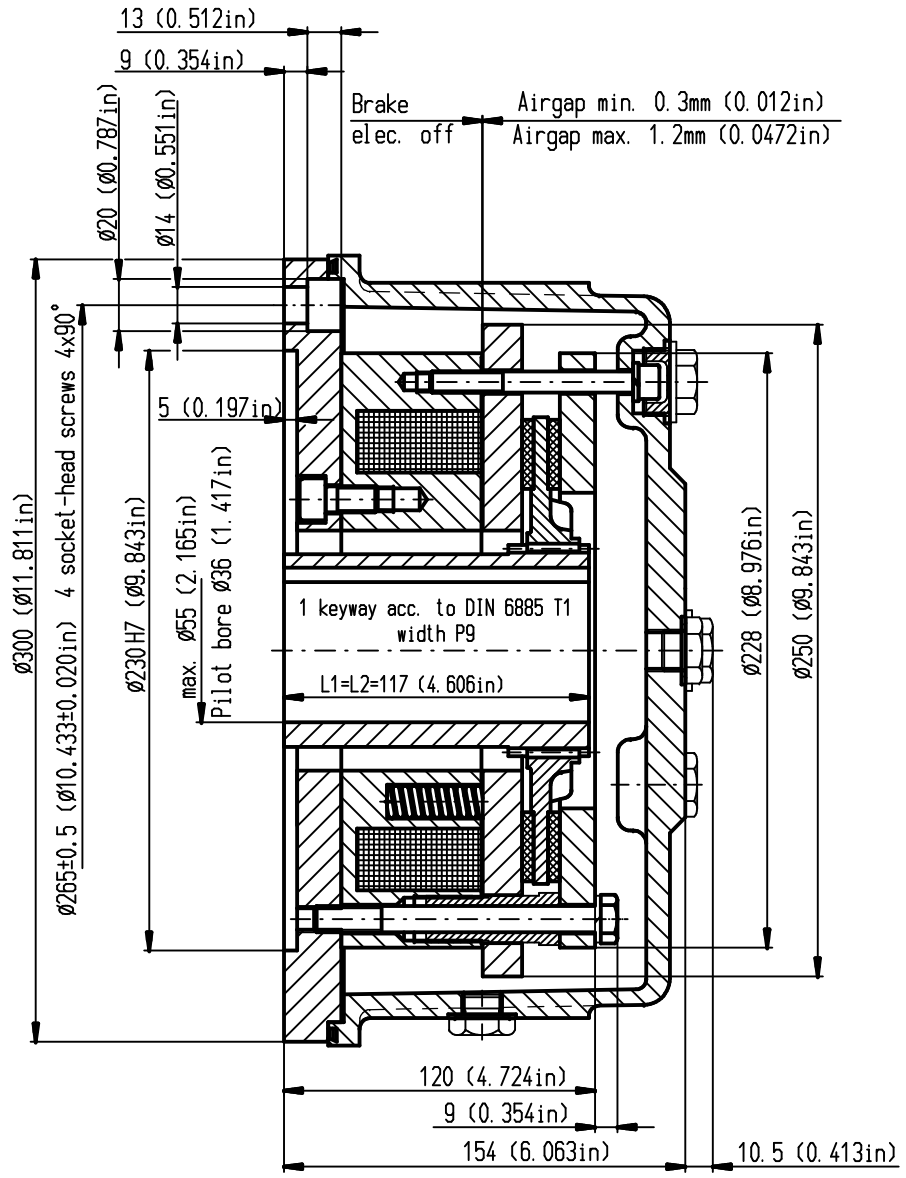

A - A
Emergency release

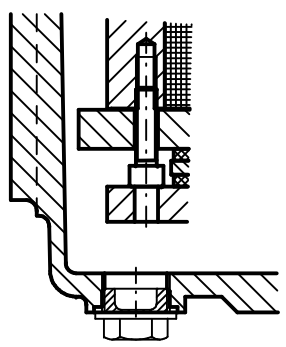

Enclosure with housing IP67 IEC 60529

The enclosure is reached only
if the mounting holes for
the intermediate flange are blind-holes.
With through-holes suitable seals
must be planned by the user.

Subject to change without notice

Brake type	KFB 25			
Switching brake torque (dynamic) acc. to DIN VDE 0580	250 Nm		184.39 lb-ft	
	210 Nm		154.89 lb-ft	
	180 Nm		132.76 lb-ft	
Coil class of rating acc. to DIN VDE 0580	S1		S1	
Work capacity of the brake - Diagramm -	001 084 800-960		001 084 800-960	
Mass moment of inertia	0.0048 kgm ^{2}		0.114 lb-ft ^{2}	
Weight with flange A 350	42 kg		92.59 lb	
Standard voltage	110VDC	X	110VDC	X
Special voltage	X		X	
Coil capacity	158 W		0.212 hp	

Verwendbar fuer

Ausgabe
Datum

Maße ohne Toleranzangabe: ISO 2768-mK

Oberflächen DIN ISO 1302

Maßstab 1:2 | Gewicht

	Datum	Name
Bearb.	26.07.2006	VAJ
Gepr.	18.08.2006	THD
Norm		
CAD: C:\B0076A04.SZA		A2

Seewater-protected electromagnetic-brake

KFB 25

Standard flange A300 and A350

PINTSCH BAMAG

A01 076 400-951

Blatt 01 / 01 Bl.

Zust.	Änderung	Datum	Name	Urspr. MEDUSA 30.4.98	Ers. f.:	Ers. d.:

Weitergabe sowie Vervielfältigung dieser Unterlage, Verwertung und Mitteilung ihres Inhalts nicht gestattet, soweit nicht ausdrücklich zugestanden. Zuwiderhandlungen verpflichten zu Schadensersatz. Alle Rechte für den Fall der Patenterteilung oder Gebrauchsmuster-Eintragung vorbehalten. © PINTSCH BAMAG Antriebs- und Verkehrstechnik GmbH, Dinslaken