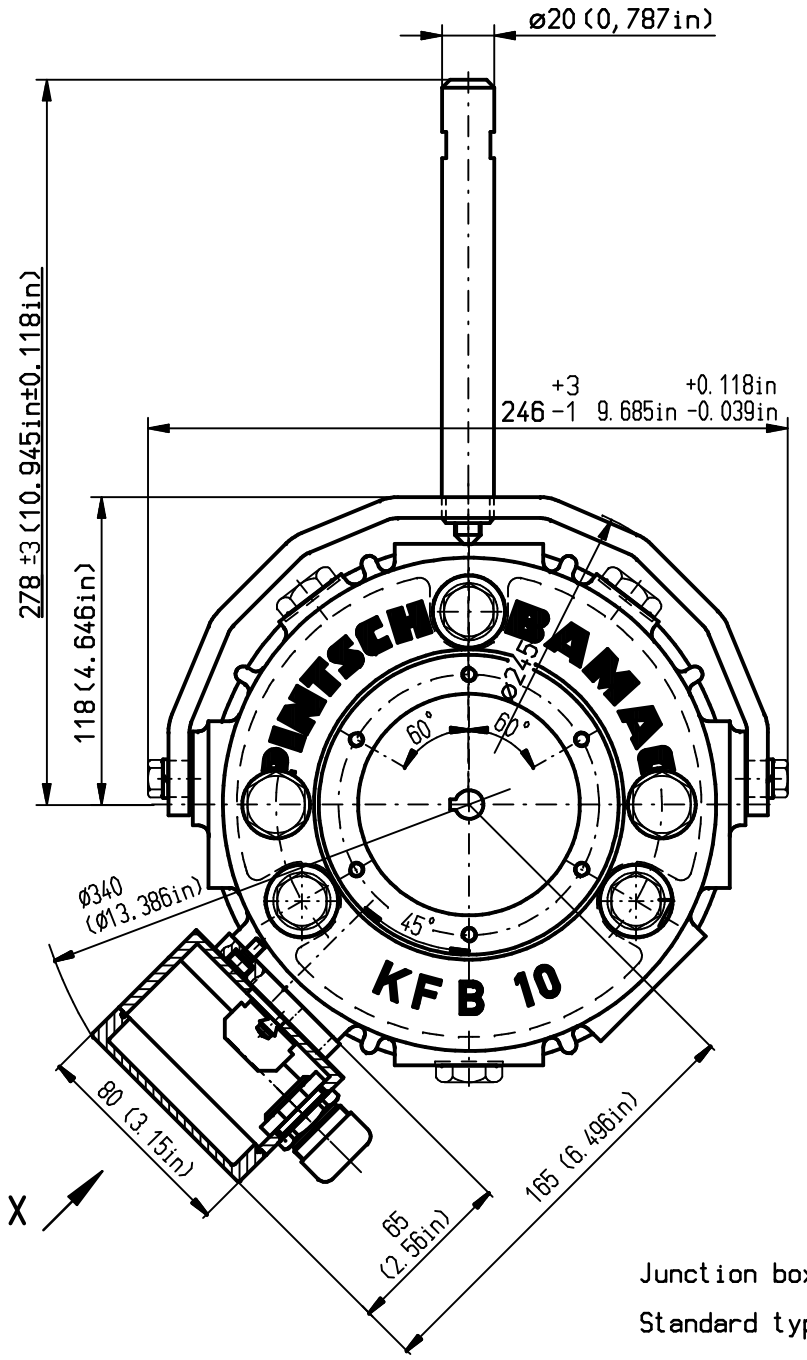

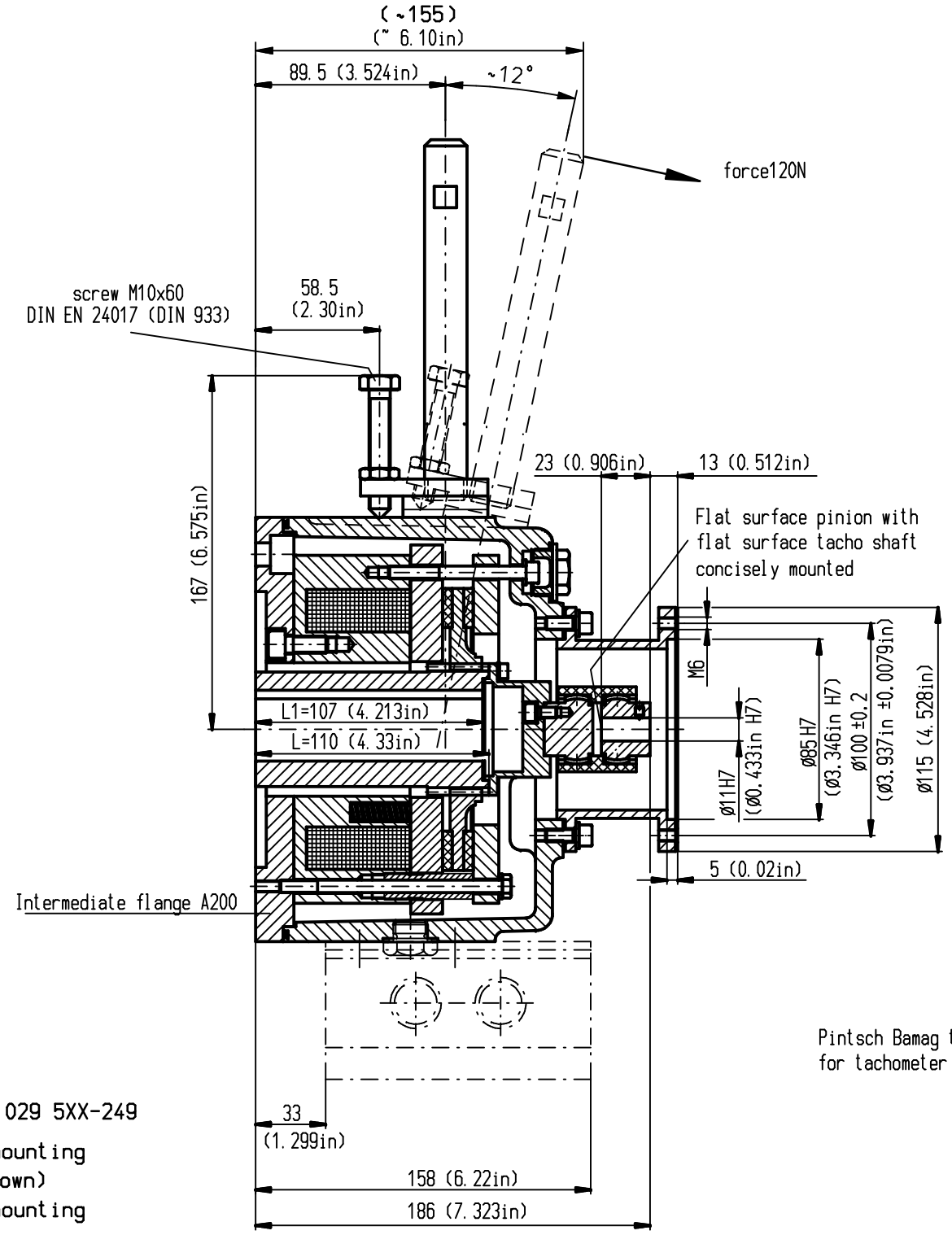

Pintsch Bamag tacho mounting = T2
for tachometer with EURO-flange

Junction box assembly 001 029 5XX-249

Standard type: Left hand mounting
(as shown)

Special type: Right hand mounting

Detail X

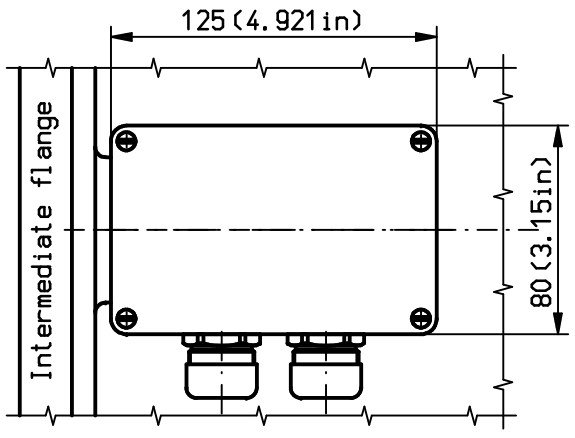

Cable gland compatible with DIN 89280
Enclosure type IP 68
Standard: cableø 12-14,5 mm without
electromagnetic shielding
Special types:
-seal cartridge for other cableø
according to customers specification
-equipment for cable
with electromagtic shielding

subject to change without notice

Verwendbar fuer			
Maße ohne Toleranzangabe: ISO 2768-mK	Oberflächen DIN ISO 1302	Ausgabe / Datum	
		Maßstab 1:2	Gewicht
	Datum	Name	Seawater-protected electromagnetic-brake
Bearb.	21.09.2006	VAJ	KFB 10
Gepr.	12.10.2006	THO	flange A200+AK+tacho+HH
Norm			
CAD: C:\A0010000.SZA			
PINTSCH BAMAG			A01 076 080-951
Zust. / Änderung / Datum / Name	Urspr.	Ers. f.:	Ers. d.:
		Blatt 01	01 Bl.

13.10.2006

Weitergabe sowie Vervielfältigung dieser Unterlage, Verwertung und Mitteilung ihres Inhalts nicht gestattet, soweit nicht ausdrücklich zugestanden. Zuwiderhandlungen verpflichten zu Schadensersatz. Alle Rechte für den Fall der Patenterteilung oder Gebrauchsmuster-Eintragung vorbehalten. © PINTSCH BAMAG Antriebs- und Verkehrstechnik GmbH, Dinslaken