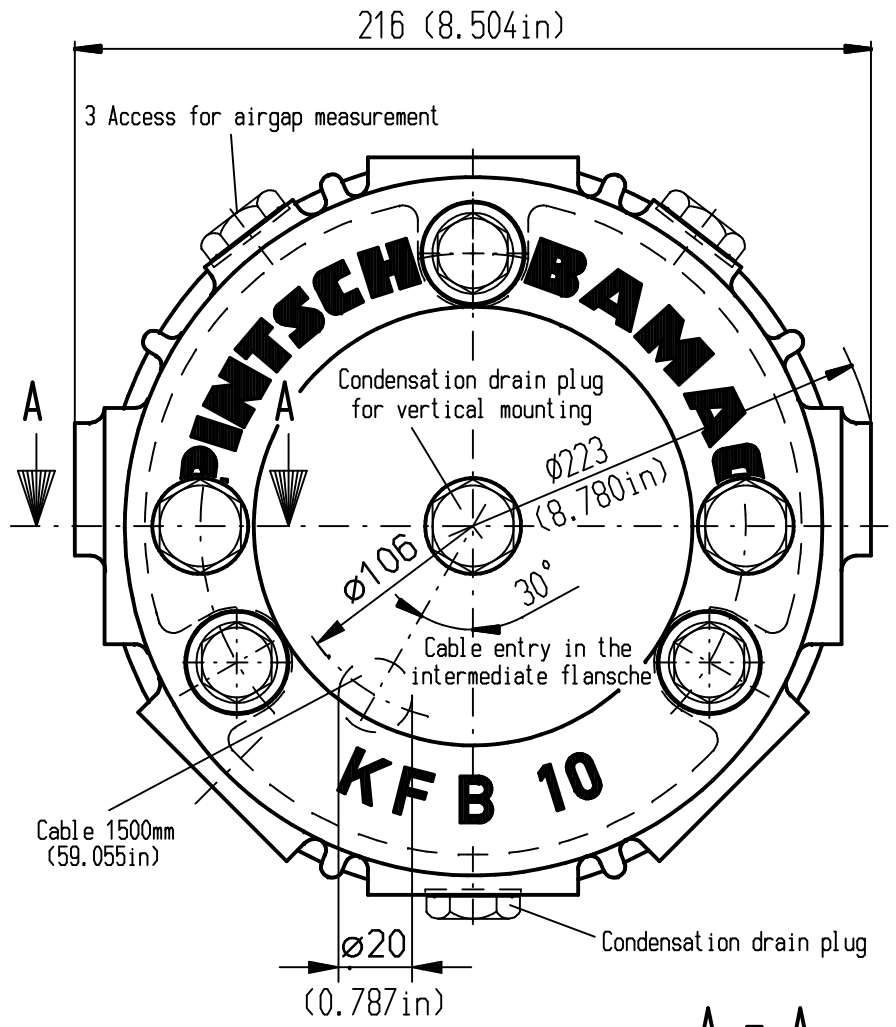

A - A

Emergency release

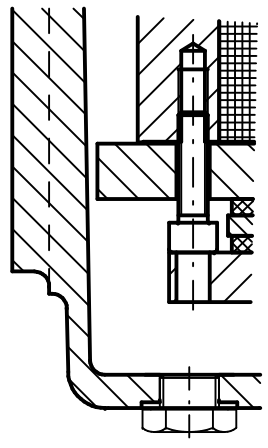

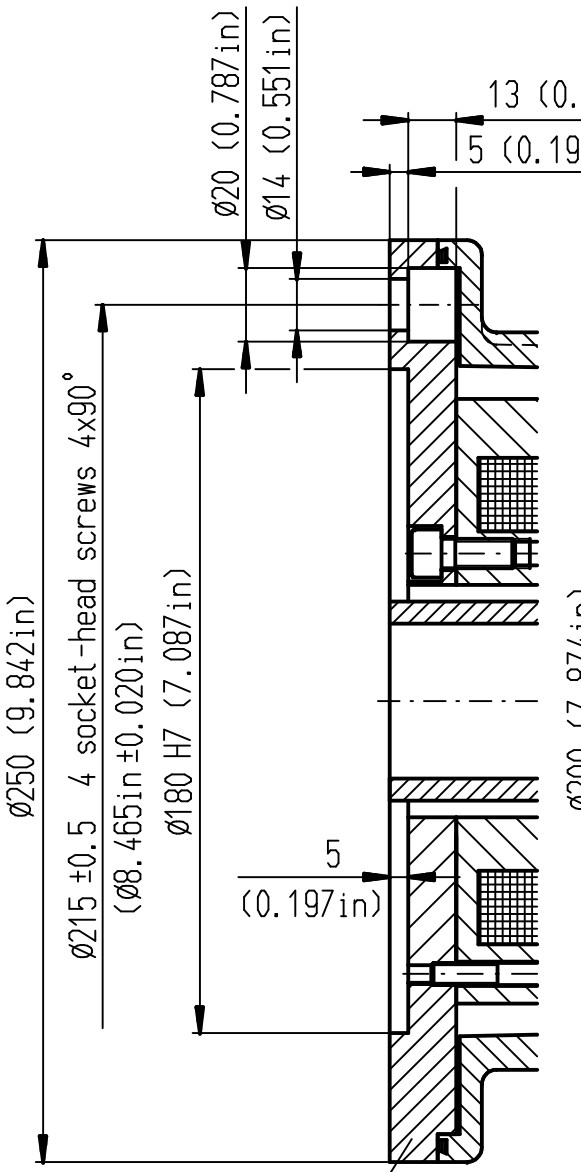

Intermediate flange A250

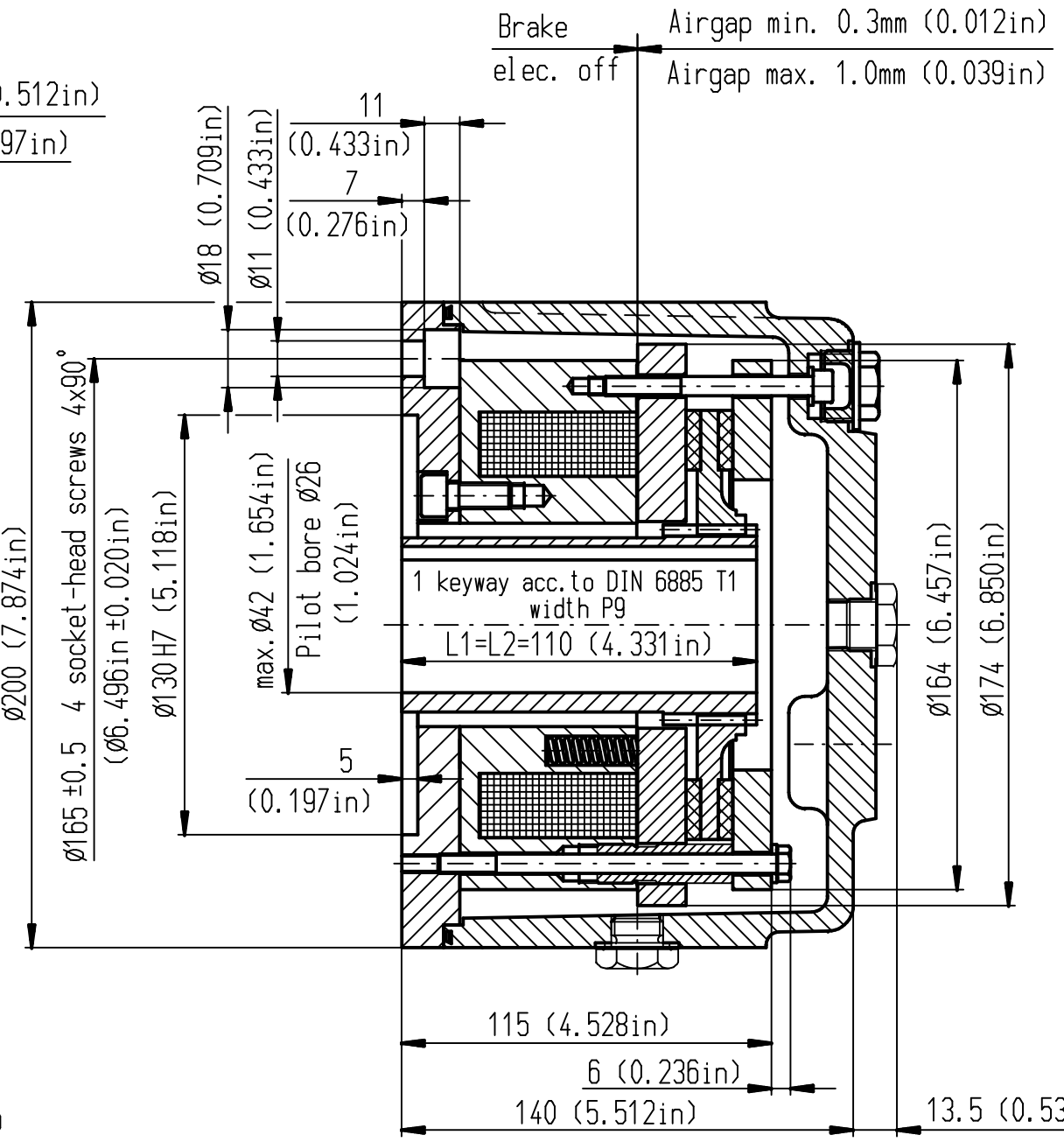

Subject to change without notice

Brake type	KFB 10			
Switching brake torque (dynamic) acc.to DIN VDE 0580	100 Nm		73.756 lb-ft	
	80 Nm		59.005 lb-ft	
	60 Nm		44.254 lb-ft	
Coil class of rating acc.to DIN VDE 0580	S1		S1	
Work capacity of the brake - Diagramm -	001 084 800-960		001 084 800-960	
Mass moment of inertia	0.0037 kgm ^{2}		0.088 lb-ft ^{2}	
Weight with flange A 250	19 kg		41.888 lb	
Standard voltage	110VDC	X	110VDC	X
Special voltage	X		X	
Coil capacity	93 W		0.125 hp	

Enclosure with housing IP67 IEC 60529

The enclosure is reached only
if the mounting holes for
the intermediate flange are blind-holes.
With through-holes suitable seals
must be planned by the user.

Verwendbar fuer						
				Ausgabe		
				Datum		
				Maße ohne Toleranzangabe: ISO 2768-mK	Oberflächen DIN ISO 1302	Maßstab 1:2 / Gewicht
				Datum	Name	Seawater-protected electromagnetic-brake
				Bearb. 30.11.2005	THO	KFB 10
				Gepr. 01.12.2005	EFE	Standard flange A200 and A250
				Norm		
				CAD: C:F5A36609.SZA	A3	
				PINTSCH BAMAG		A01 076 000-951
Zust.	Änderung	Datum	Name	Urspr.		Ersetzt f.: / Ersetzt d.:

Blatt 01 / 01 Bl.

Weitergabe sowie Vervielfältigung dieser Unterlage, Verwertung und Mitteilung ihres Inhalts nicht gestattet, soweit nicht ausdrücklich zugestanden. Zuwiderhandlungen verpflichten zu Schadensersatz. Alle Rechte für den Fall der Patenterteilung oder Gebrauchsmuster-Eintragung vorbehalten. © PINTSCH BAMAG Antriebs- und Verkehrstechnik GmbH, Dinslaken